Piir.	3434772_001
Pistorasiakeskus	
Tyyppi	VOIMA 0026
Nimellisvirta In 63A	
Nimellisjännite Un 400V 50Hz	
Mitoituseristysjännite Un = Ui	
Oikosulunkestävyys Icw 6kA 1s	
Tasoituskerroin 0,7	
Kotelointiluokka IP44	
Iskunkestävyys IK08	
Jakelujärjestelmä TN-S	
EMC käyttöympäristö A ja B	
Suojakatkasijat C-käyrä	
Vikavirtasuojat A-tyyppi	
Kansienväri RAL 7047	
Materiaali Kuumasinkitty teräs	
Korroosioluokka C3	
Paino 15kg	
EN 61439-3	
Suun.	HK/26.08.2024

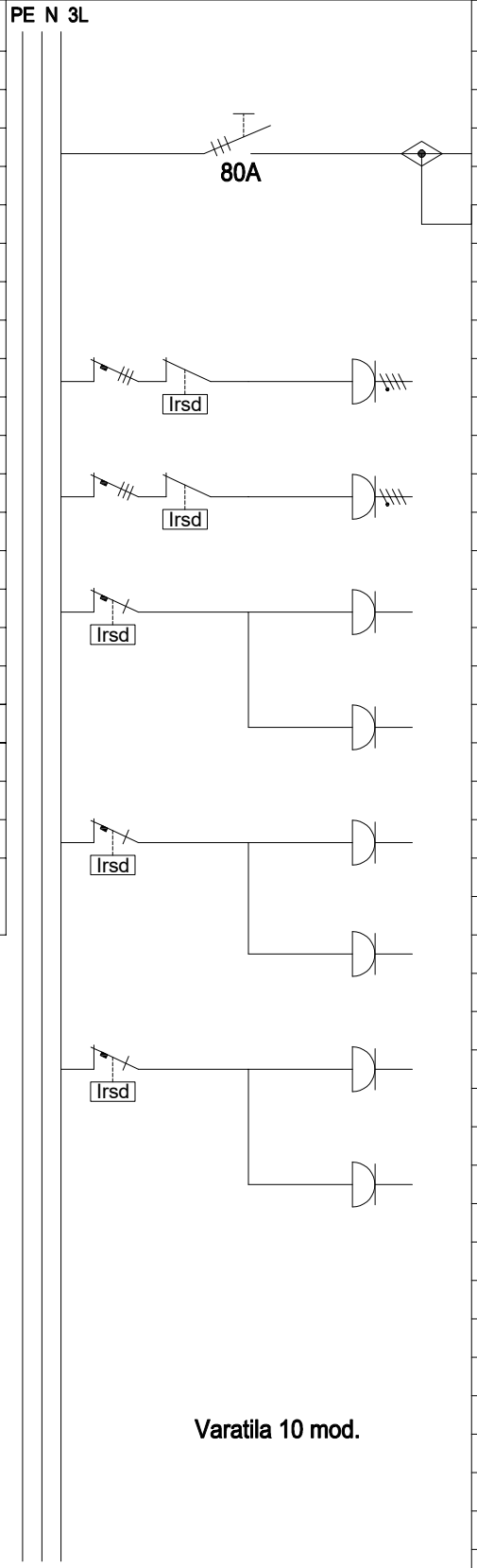

Varatila 10 mod.

Nro	Nimitys	A/A	mm²
Q1	Pääkytkin	In 63A	
	Haaroitusliitin 2x 1.5-50 mm²		
1	Pistorasia 16A	C16	
	Vikavirtasuoja 30mA		
2	Pistorasia 16A	C16	
	Vikavirtasuoja 30mA		
3	Pistorasia 16A	C16	
	Vikavirtasuoja 30mA		
4	Pistorasia 16A		
5	Pistorasia 16A	C16	
	Vikavirtasuoja 30mA		
6	Pistorasia 16A		
7	Pistorasia 16A	C16	
	Vikavirtasuoja 30mA		
8	Pistorasia 16A		

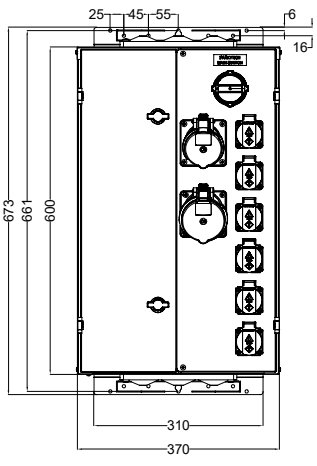

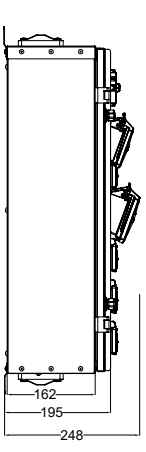

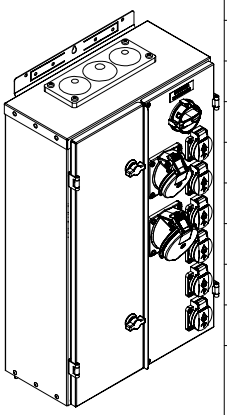

VOHEK