PHILIPS

Lighting



Ledinaire SlimDownlight

DN065B G4 12S/830_840_865 PSU-E D150 RD

Ledinaire SlimDownlight, 12 W, 1200 lm, 3000 K, Keilakulma 100°, Valkoinen

Ledinaire-tuoteperhe sisältää useita suosittuja LED-valaisimia. Korkeaa Philips-laatua kilpailukykyisellä hinnalla. Luotettava, energiatehokas ja edullinen – juuri sitä mitä tarvitset.

Tuotetiedot

Yleistä tietoa	
Valonlähde vaihdettavissa	Ei
Liitäntälaitteiden lukumäärä	1 yksikkö
Liitäntälaite sisältyy toimitukseen	Kyllä
Asennus	Uppoasennus
Arvoasteikko	Hinta-laatu
Huollettavuusluokka	Luokka C, valaisimessa ei ole huollettavia osia, ei huollettavissa
Takuuaika	5 vuotta

Valaistuksen tekniset tiedot	
Valovirta	1 200 lm
Värilämpötila (nim.)	3000 K
Valotehokkuus (nimellinen)	100 lm/W
Värintoistoindeksi (CRI)	80
Valonlähteen väri	3000/4000/6500
Optiikan tyyppi	Keilakulma 100°
Valaisimen valokeila	110°
Häikäisyindeksi, UGR (CEN)	28
Fotobiologinen turvallisuus (EN 62471)	RG0

Käyttö- ja sähkötiedot	
Tulojännite	220–240 V
Tulotaajuus	50 tai 60 Hz
Kytkentäsysäysvirta	5 A
Kytkentäsysäysaika	0,1 ms
Tehonkulutus	12 W
Tehokerroin	0.9
Liitäntä	3-napainen pistoliitin
Kaapeli	Kaapeli ja liitin, 2-napainen
Valaisimien määrä B-tyypin 16 A:n johdonsuojakatkaisijalle	212
Soveltuu satunnaiseen kytkentään	Ei sovellettavissa
Suojausluokka IEC	Suojausluokka II
Harmoninen kokonaissärö	20 %

Oikeudet tietojen muutoksiin pidätetään.

Ledinaire SlimDownlight

Ohjausjärjestelmät ja himmennys	
Himmennettävä	Ei
Vakiovalovirta (CLO)	Ei

Mekaaniset tiedot ja runko	
Rungon materiaali	Metalli
Heijastimen materiaali	-
Optiikan materiaali	Akrylaatti
Optiikan suojan materiaali	Polykarbonaatti
Kiinnitysmateriaali	Teräs
Rungon väri	Valkoinen
Optiikan suojan pinnoite	Frosted
Kokonaiskorkeus	25 mm
Kokonaishalkaisija	170 mm
Suojausluokan koodi	IP20/44 [Kosketussuojattu / johtosuojattu, suojaus roiskuvalta vedeltä]
Iskunkestävyysluokka	IK03 [0.35 J Vahvistettu]
Nettopaino	0,300 kg

Hätätilakäyttö	
Keskusakustollinen turvavalaistus	Ei
Turvavalaistus	Soveltuu turvavalaistukseen (lisävarusteena saatavan yhteensopivan akkusarjan kanssa)

Merkinnät ja luokitukset	
Eristyksen kattavuusluokitus	Full coverage acc. to IEC 60598-1 9.0
Hehkulankatesti	Lämpötila 650 °C, kesto 30 s
Syttyvyysluokka	Soveltuu asennettavaksi normaalisti syttyville pinnoille
CE-merkintä	Kyllä
RoHS-direktiivin mukainen	Kyllä
Välkyntäarvo (PstLM)	0,9
Stroboskooppi-ilmiön arvo (SVM)	0,3
Käyttölämpötila-alue	-20...+40 °C

Suorituskyky alussa (IEC-yhteensopiva)	
Valovirran toleranssi	+/-10%
Kromaattisuus alussa	(ANSI3000K, 0.4339;, 0.4033 ; 4000K0.3761;0.3658 ; ANSI6500K0.3123;0.3283) 5SDCM
Tehonkulutuksen toleranssi	+/-10%

Suorituskyky ajan mittaan (IEC-yhteensopiva)	
Hyötykäyttöiän mediaani (L70B50)	50 000 tuntia
Valovirran pysyvyys (EN-IEC 62722-2-1) hyötykäyttöiän mediaanissa* (50 000 h)	L70

Tuotetiedot	
Tuoteversion nimi	DN065B G4 12S/830_840_865 PSU-E D150 RD
Tuoteversion nimi	DN065B G4 12S/830_840_865 PSU-E D150 RD
EOC-koodi	872016930395901
Sähkönumero	4151432
12NC-koodi	929004083532
12NC-koodi	929004083532
Sähkönumero	4151432
Pakkauksia laatikossa	1
Tuotepakkauksen EAN-koodi	8720169303959
Tuotepakkausten määrä laatikossa	12
Laatikon EAN-koodi	8720169303966

Mittapiirros

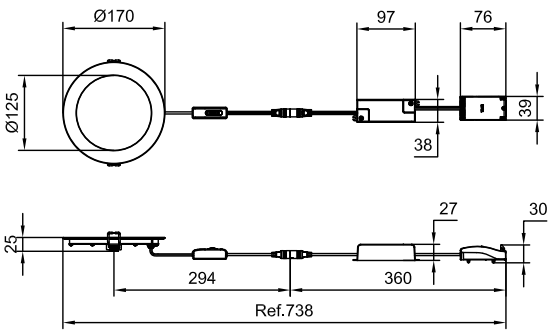

Ledinaire SlimDownlight

Valonjakotiedot

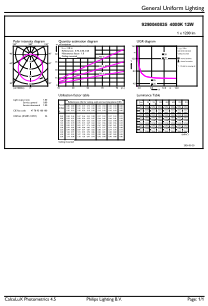

General uniform lighting - DN065B G4 12S/830_840_865 PSU-E D150 RD

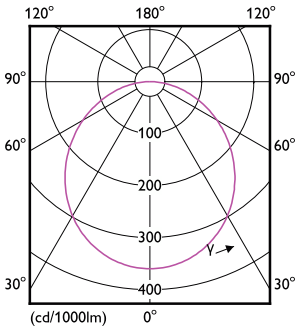

Light Distribution Diagram - DN065B G4 12S/830_840_865 PSU-E D150 RD

© 2025 Signify Holding Kaikki oikeudet pidätetään. Signify ei väitä tai takaa, että tässä esitetyt tiedot olisivat tarkkoja tai täydellisiä, eikä se ole vastuussa niiden perusteella tehdyistä toimista. Tämän julkaisun tietoja ei ole tarkoitettu kaupalliseksi tarjoukseksi, eivätkä ne ole osa tarjousta tai sopimusta, ellei Signifyn kanssa ole sovittu muuta. Philips ja Philips-kilpitunnus ovat Koninklijke Philips N.V:n rekisteröityjä tavaramerkkejä.